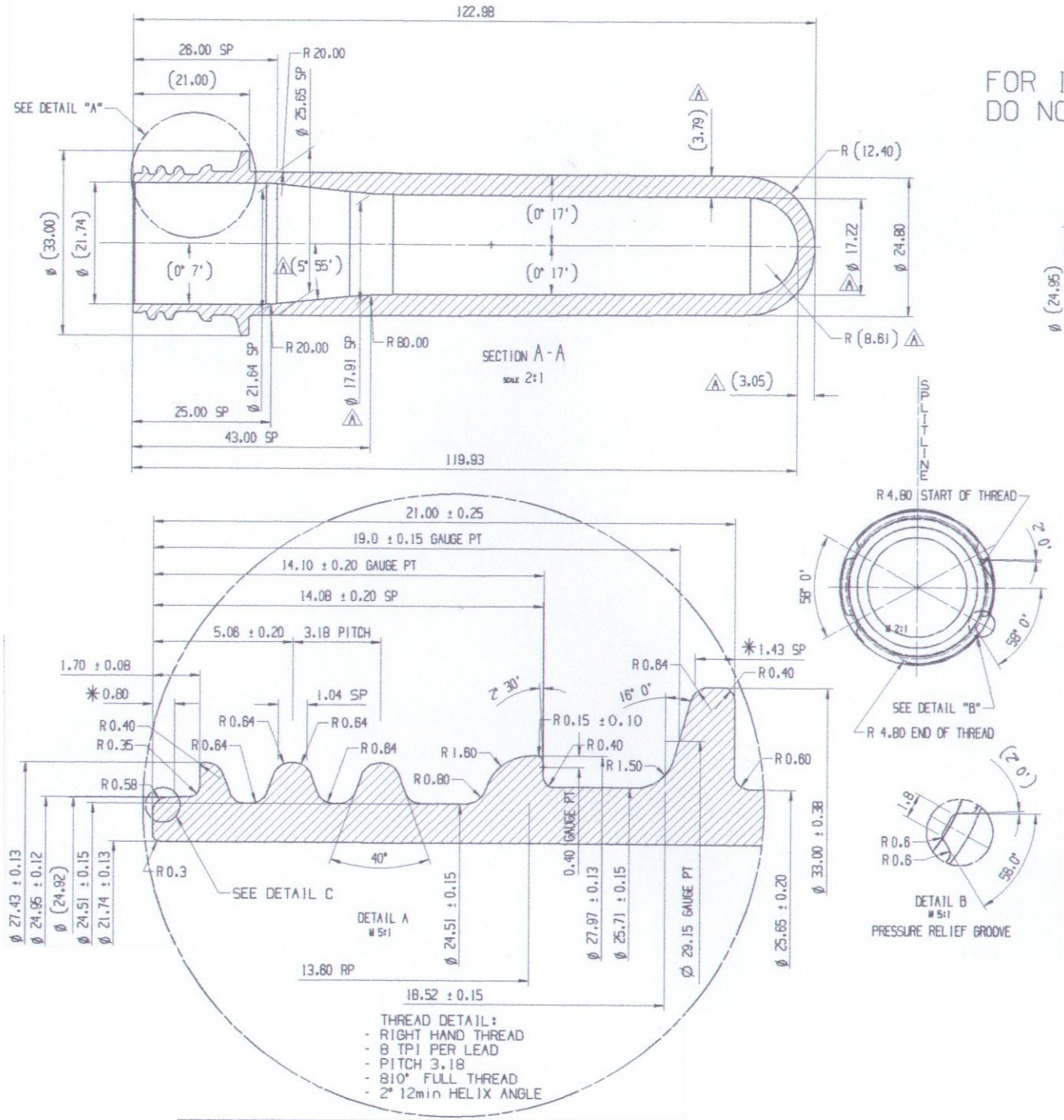

FOR INFORMATION ONLY
DO NOT USE FOR CUSTOMER APPROVAL

PRESPLAST, S.A.
10a Avenida 9-33 Zona 13
Col. La Libertad Tel. 2333-3892

KUNDE:
CUSTOMER:
31.7.06

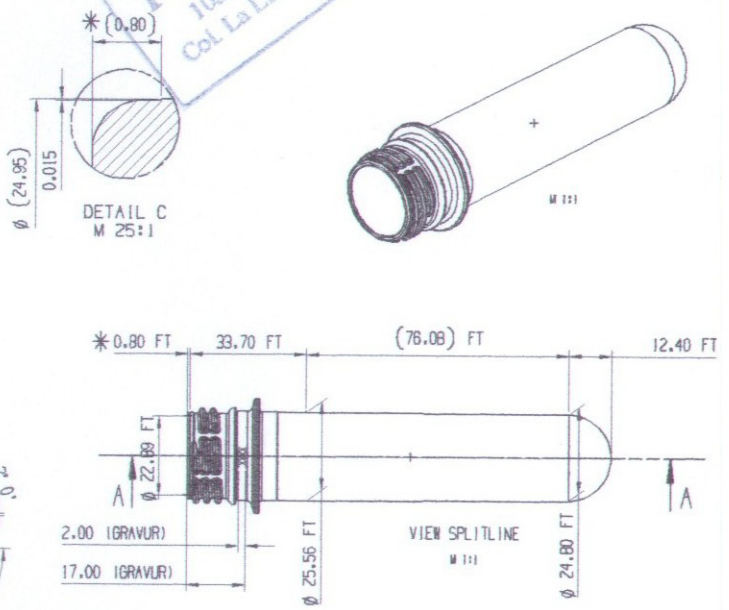

POLINDUSTRIAS, S.A ENVASES Y ETIQUETAS	Preformas Plásticas
INFORMACIÓN DE PRODUCTO	
MATERIAL	PET
DENSIDAD	1,335 g / cm³
PESO	37.0 gr +/- 0,5 gr
PREFORMA 28 MM, PCO1810 (PLASTIK)	
FECHA: 31/07/16	DIBUJO: WT